book

Pompe



Irrigazione Veneta

Pompe serie **MF**

Pompe con moltiplicatori per motori fissi
Centrifugal pumps with overgear for industrial motors

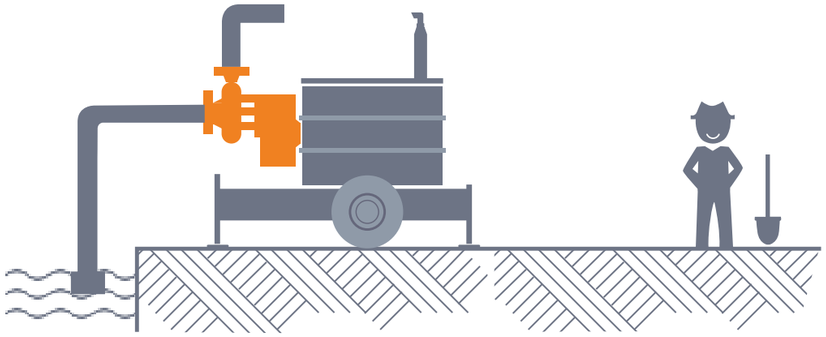

Le pompe **Serie MF** a girante singola e doppia, sono state particolarmente studiate per l'assemblaggio di gruppi motopompa ad alta e media prevalenza.
La disponibilità di diversi modelli dotati di moltiplicatore di giri a bagno d'olio, e la varietà di rapporti disponibili consentono sempre un accoppiamento ottimale a qualsiasi tipo di motore, ottenendone il massimo rendimento.

Le pompe **Serie MF** permettono l'accoppiamento coassiale a motori fissi con potenza da 40 a 250 HP.
A richiesta è disponibile applicazione con attacco SAE 3-4.

Costruzione

• Scatola moltiplicatore e corpo di mandata in ghisa;
• Moltiplicatore di giri costituito da una coppia di ingranaggi cilindrici a denti elicoidali in acciaio temprato e cementato supportati da cuscinetti a sfere o rulli conici di notevole resistenza;
• Giranti in ghisa equilibrate dinamicamente montate su alberi cromati e rettificati onde consentire una lunga durata della tenuta a baderna registrabile;
• Lubrificazione del moltiplicatore a bagno d'olio;
• Raffreddamento a circolazione d'acqua pompata;
• Attacco scanalato di diversi diametri;
• Pompa centrifuga a uno o due giranti.





The **MF Series** pumps, with one or two impellers, are studied for thermic engines application, at medium or high pressure.
Available on various models, with one or two impellers, and with various kinds of gears, enable a precision use with every kinds of engine, for the maximum performance.

The **MF Series** pumps enable a coaxial coupling to fixed engines with power from 40 to 250 HP. On request available with coupling SAE 3-4.

Construction

• Over-gear box and body pump are on cast-iron;
• Over-gear made by a couple of cylindrical gears with helical teeth mounting on well-dimensioned ball bearings;
• Cast-iron impellers dynamically balanced mounted on chromed shaft to allow a long life to the adjustable gland;
• Lubrication by oil bath;
• Water circulation cooling system;
• Grooved attack of various diameter;
• Centrifugal pump with one or two impellers.

MF

SCHEDE TECNICHE



Pompa per motori fissi



Pompa con flangia SAE



Pompe monogiranti ad alta prevalenza con moltiplicatore per motori fissi
High head single impeller pumps with overgear for industrial motors

Modello Model	Velocità rotazione girante Impeller rotation speed	Portata Flow rate	Prevalenza Pressure	Potenza effettiva assorbita Actual power used	Rapporti disponibili Available Ratios
	r.p.m.	l/min.	mt.	HP	
MF/D2	3200	1000	81,5	31	Scat. picc.
		1500	80,5	37,5	2
		2000	77	46	2,28
		2500	69	52	2,5
	3400	1000	94,4	36,5	Scat. gran.
		1500	92,6	47,05	1,38
		2000	88	55,5	1,55
		2500	80	62	1,76
	3600	1000	106	42	2
		1500	104	52,29	2,15
		2000	99	62,5	2,28
		2500	92	71,3	2,5
MF/E2	3000	800	105,6	35	
		1600	108	58	1,38
		2400	101,6	77,19	1,55
	3200	800	118,3	40	1,76
		1600	121	65	2
		2400	114	91	2,15
	3400	800	135,2	50	2,28
		1600	138,4	75	2,5
		2400	133,6	109	
MF/F2A	3000	2000	109	71	
		2500	104	84	
		3000	100	99,5	1,38
		3500	93	110	1,55
	3200	2000	124	86	1,76
		2500	120	100	2
		3000	116	111	2,15
		3500	110	125	2,28
	3400	2000	138	96	2,5
		2500	136	114	
		3000	132	128,5	
		3500	125	142	
MF/F2B	2400	2500	70	57,12	
		3500	60	68	
		4000	53	69,36	
		4500	—	—	1,38
	2600	2500	84	68	1,55
		3500	75	84,32	1,76
		4000	67	87,04	2
		4500	58	84,32	2,15
	2800	2500	99	78,88	2,28
		3500	90	100,64	2,5
		4000	85	108,8	
		4500	75	108,8	
	3000	2500	116	92,48	
		3500	107	119,68	
		4000	102	130,56	
		4500	95	137,36	
	3200	2500	133	106,08	
		3500	123	137,36	
		4000	115	148,24	
		4500	108	157,76	



Pompe serie NT

Pompe centrifughe con moltiplicatore per trattori
Centrifugal pump with overgear for tractors

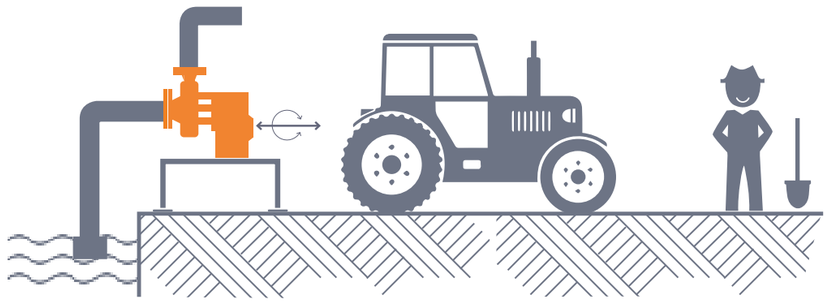

Le pompe centrifughe ad asse orizzontale **Serie NT**, collegate a mezzo albero cardanico alla presa di forza di trattori da 18 a 250 HP (13-188Kw), sono ideali per l'impiego su impianti di irrigazione a pioggia mobili e fissi, per macchine irrigatrici semoventi e per impianti di irrigazione a goccia.

Le pompe **Serie NT** sono sinonimo di qualità per l'alto rendimento e sicurezza di funzionamento. Il sistema di raffreddamento ad acqua, combinato alla lubrificazione a bagno d'olio del moltiplicatore garantisce affidabilità e costanza delle prestazioni anche per lunghi periodi di lavoro. Disponibili in più modelli, con versioni sia con una che con due giranti in serie, grazie alla vasta gamma di rapporti disponibili, consentono una precisa utilizzazione con qualsiasi tipo di trattore con presa di forza tra i 540 e i 1000 giri/minuto.

Costruzione

• Scatola moltiplicatore e corpo di mandata in ghisa;
• Moltiplicatore di giri costituito da una coppia di ingranaggi cilindrici a denti elicoidali in acciaio temprato e cementato supportati da cuscinetti a sfere o rulli conici di notevole resistenza;
• Giranti in ghisa equilibrate dinamicamente montate su alberi cromati e rettificati onde consentire una lunga durata della tenuta a baderna registrabile;
• Lubrificazione del moltiplicatore a bagno d'olio;
• Raffreddamento a circolazione d'acqua pompata;
• Attacco scanalato di diversi diametri;
• Pompa centrifuga a uno o due giranti.

Centrifugal horizontal shaft **NT Series** pumps, connected by universal joint to power take-off of the tractor, of power from 18 to 250 HP (13-188Kw), are ideal for rain irrigation systems, fixed and mobile, for self-propelled irrigation machines, for drop irrigation systems.

The **NT Series** pumps are synonymous of quality for high efficiency and safe operation. The water cooling system, with oil bath lubrication of the over-gears, guarantees reliable and constancy of performance for long time of work. Available on various models, with one or two impellers, and with various kinds of gears, enable a precision use with every kinds of tractors, with 540 or 1000 r.p.m. of PTO.

Construction

• Over-gear box and body pump are on cast-iron;
• Over-gear made by a couple of cylindrical gears with helical teeth mounting on well-dimensioned ball bearings;
• Cast-iron impellers dynamically balanced mounted on chromed shaft to allow a long life to the adjustable gland;
• Lubrication by oil bath;
• Water circulation cooling system;
• Grooved attack of various diameter;
• Centrifugal pump with one or two impellers.







Pompe a due giranti ad alta prevalenza con moltiplicatore per motori fissi
High head double impeller pumps with overgear for industrial motors

Modello Model	Velocità rotazione girante Impeller rotation speed	Portata Flow rate	Prevalenza Pressure	Potenza effettiva assorbita Actual power used	Rapporti disponibili Available Ratios
	r.p.m.	l/min.	mt.	HP	
MF/E2/2	2600	500	118	27,5	
		1000	114	38	
		1500	102	52	
		2000	80	57	1,38
	2900	500	145	35	1,55
		1000	143	48	1,76
		1500	134	68	2
		2000	110	75	2,15
	3200	500	174	40	2,28
		1000	172	60	2,5
		1500	166	84	
		2000	146	98	
MF/F2/2	2400	500	105	34	
		1000	101	39,44	
		1500	95	47,6	
		2000	83	54,4	
		2500	75	57,12	1,38
		3000	48	63,92	1,55
	2600	500	122	39,44	1,76
		1000	120	47,6	2
		1500	113	55,76	2,15
		2000	102	66,64	2,28
		2500	92	69,36	2,5
		3000	68	78,88	
	2900	500	155	51,68	
		1000	150	61,2	
		1500	145	73,44	
		2000	135	82,96	
		2500	120	93,84	
		3000	100	102	





NT

SCHEDE TECNICHE



Pompa NT monogirante



Pompa NT due giranti



Pompa due giranti su base verniciata zincata

Pompe monogirante a media e alta prevalenza

Medium and high head single impeller pumps

Modello Model	Velocità rotazione girante Impeller rotation speed	Portata Flow rate	Prevalenza Pressure	Potenza effettiva assorbita Actual power used	Rapporti disponibili per giri Available Ratios	Rapporti disponibili per giri Available Ratios
	r.p.m.	l/min.	mt.	HP	540	1000
NT/A2	3400	600	57	13		
		800	56	15		
		1000	53	17		
		1200	49	18,5	5,2	
	3600	600	64	15,5	5,7	
		800	62,5	17	6,3	
		1000	60,5	20	7	
		1200	57	22		
	3800	600	71	17,9		
		800	70	20		
		1000	68	23		
		1200	65	25,5		
NT/C2	3400	1000	77,5	29		
		1500	75	35,5		
		2000	69,5	43		
		2500	61,5	47	4,7	4
	3600	1000	87	32	5,2	
		1500	85	41,5	5,7	
		2000	80	49,5	6,3	
		2500	72	54	7	
	3800	1000	96	39	7,38	
		1500	94	47,5		
		2000	90	55		
		2500	82,5	62		
NT/C2N	3400	500	105,6	30		
		1000	101,6	40	4,7	4
		1500	94,6	50	5,2	
	3600	500	116,16	35	5,7	
		1000	111,76	45	6,3	
		1500	104,06	60	7	
	3800	500	131,02	38	7,38	
		1000	128,80	50		
		1500	122,40	69		
NT/D2	3200	1000	81,5	31	Scat. picc.	Scat. picc.
		1500	80,5	37,5	4,7	4
		2000	77	46	5,2	
		2500	69	52	5,7	Scat. gran.
	3400	1000	94,4	36,5	6,3	2,8
		1500	92,6	47,05	7	3
		2000	88	55,5	7,38	3,2
		2500	80	62	Scat. gran.	3,4
	3600	1000	106	42	5,2	3,7
		1500	104	52,29	5,7	4
		2000	99	62,5	6,3	4,3
		2500	92	71,3		4,7

Modello Model	Velocità rotazione girante Impeller rotation speed	Portata Flow rate	Prevalenza Pressure	Potenza effettiva assorbita Actual power used	Rapporti disponibili per giri Available Ratios	Rapporti disponibili per giri Available Ratios
	r.p.m.	l/min.	mt.	HP	540	1000
NT/E2	3000	800	105,6	35		
		1600	108	58		2,8
		2400	101,6	77,19		3
	3200	800	118,3	40	5,2	3,2
		1600	121	65	5,7	3,4
		2400	114	91	6,3	3,7
	3400	800	135,2	50		4
		1600	138,4	75		4,3
		2400	133,6	109		4,7
NT/F2A	3000	2000	109	71		
		2500	104	84		2,8
		3000	100	99,5		3
		3500	93	110	5,2	3,2
	3200	2000	124	86	5,7	3,4
		2500	120	100	6,3	3,7
		3000	116	111		4
		3500	110	125		4,3
	3400	2000	138	96		4,7
		2500	136	114		
		3000	132	128,5		
		3500	125	142		
NT/F2B	2400	2500	70	57,12		
		3500	60	68		2,8
		4000	53	69,36		3
		4500	—	—	5,2	3,2
	2600	2500	84	68	5,7	3,4
		3500	75	84,32	6,3	3,7
		4000	67	87,04		4
		4500	58	84,32		4,3
	2800	2500	99	78,88		4,7
		3500	90	100,64		
		4000	85	108,8		
		4500	75	108,8		
	3000	2500	116	92,48		
		3500	107	119,68		
		4000	102	130,56		
		4500	95	137,36		
	3200	2500	133	106,08		
		3500	123	137,36		
		4000	115	148,24		
		4500	108	157,76		



Pompe a due giranti ad alta prevalenza con moltiplicatore per trattrici

High head double impeller pumps with overgear for tractors

Modello Model	Velocità rotazione girante Impeller rotation speed	Portata Flow rate	Prevalenza Pressure	Potenza effettiva assorbita Actual power used	Rapporti disponibili per giri Available Ratios	Rapporti disponibili per giri Available Ratios
	r.p.m.	l/min.	mt.	HP	540	1000
NT/E2/2	2600	500	118	27,5		
		1000	114	38		
		1500	102	52		
		2000	80	57	5,2	3,2
	2900	500	145	35	5,7	3,4
		1000	143	48	6,3	3,7
		1500	134	68		4
		2000	110	75		4,3
	3200	500	174	40		4,7
		1000	172	60		
		1500	166	84		
		2000	146	98		
NT/F2/2	2400	500	105	34		
		1000	101	39,44		
		1500	95	47,6		
		2000	83	54,4		
		2500	75	57,12	5,2	3,2
		3000	48	63,92	5,7	3,4
	2600	500	122	39,44	6,3	3,7
		1000	120	47,6		4
		1500	113	55,76		
		2000	102	66,64		
		2500	92	69,36		
		3000	68	78,88		
	2900	500	155	51,68		
		1000	150	61,2		
		1500	145	73,44		
		2000	135	82,96		
		2500	120	93,84		
		3000	100	102		

Pompe a bassa prevalenza con moltiplicatore per trattrici

Low head pump with overgear for tractors

Modello Model	Velocità rotazione girante Impeller rotation speed	Portata Flow rate	Prevalenza Pressure	Potenza effettiva assorbita Actual power used	Rapporti disponibili per giri Available Ratios	Rapporti disponibili per giri Available Ratios
	r.p.m.	l/min.	mt.	HP	540	1000
SC/150	1400	3500	18	19,4		
		4500	17,2	23,8		
		5500	16,5	28	4	
		6000	16	29,6		
	1656	3500	22	23,7		
		4500	21	29,4		
		5500	20,5	34,7		
		6000	20	37		

Pompe

Dimensioni di ingombro e pesi
Overall dimensions and weight

Tipo Pompa	A	B	C	D	E	F	G	H	I	L	M	N	O	P	Dna	Dnm	Diam. Fori	Peso Kg.
NT/A2	410	120	101	189	247	275	221	560	160	315	85	70	110	15	3"	2"-1/2	-	46
NT/C2	480	140	126	214	285	315	265	490	95	310	85	75	115	15	4"	3"	18	62
NT/C2N	505	140	126	240	285	315	265	506	111	310	85	75	115	15	80	65	18	75
NT/D2 Scat. P.	485	140	126	220	285	315	265	498	103	310	85	75	115	15	100	80	18	71
NT/D2 Scat. G.	490	147	123	220	305	335	270	543	103	350	90	90	140	18	100	80	20	84
NT/E2	550	147	123	280	305	335	270	563	118	355	90	90	140	18	100	65	20	86
NT/F2A	490	147	123	220	305	335	270	563	118	355	90	90	140	18	100	80	20	96
NT/F2B	490	147	123	220	305	335	270	584	139	355	90	90	140	18	125	80	20	113
NT/E2/2	558	147	123	288	305	335	270	585	135	360	90	90	140	18	100	65	20	115
NT/F2/2	560	147	123	290	305	335	270	585	135	360	90	90	140	18	100	80	20	120
SC/150	522	140	126	330	285	315	192	430	170	175	85	75	115	15	125	125	-	95

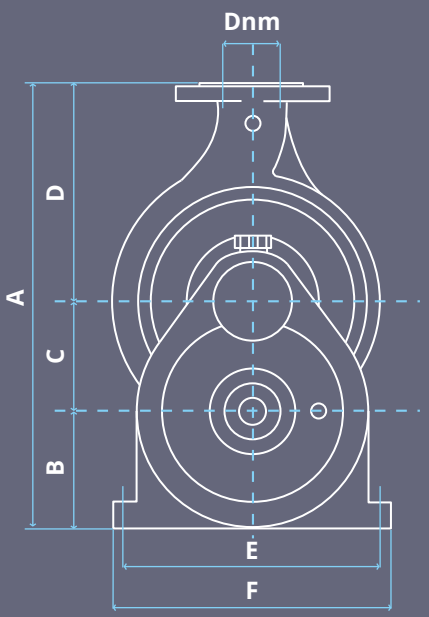

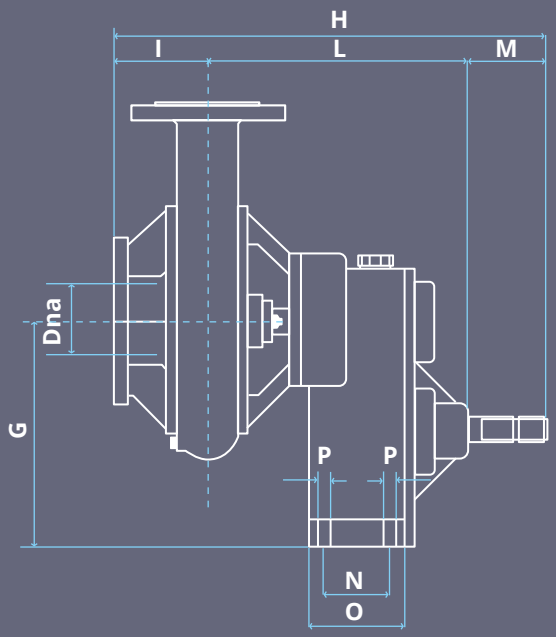

Irrigazione Veneta

irrigazioneveneta.com

Irrigazione Veneta srl

Via 1° Maggio, 5/7 36040 TORRI DI QUARTESOLO - VICENZA TEL 0444 580343 | 0444 581098 – FAX 0444 583140
info@irrigazioneveneta.com
Via Pietro Zorutti, 69 33030 CAMPOFORMIDO - UDINE TEL 0432 663414 – FAX 0432 662880
filiale@irrigazioneveneta.com
BARALE G. srl – Via Torino, 116 12045 FOSSANO - CUNEO TEL 0172 691280 – FAX 0172 694039
info@barale.eu